MONTAGEM CACIFO GYM

FAZER ISTO ANTES DE PÔR AS PORTAS (SEXTO LUGAR).

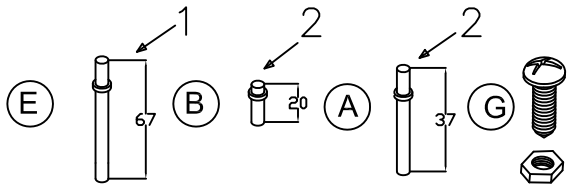

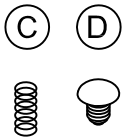

EM PRIMEIRO LUGAR COLOCAR OS PIVOTES EMBAIXO E ENCAIXAR A PARTE DA FRENTE ⑦ COM A PREGA POR DENTRO.

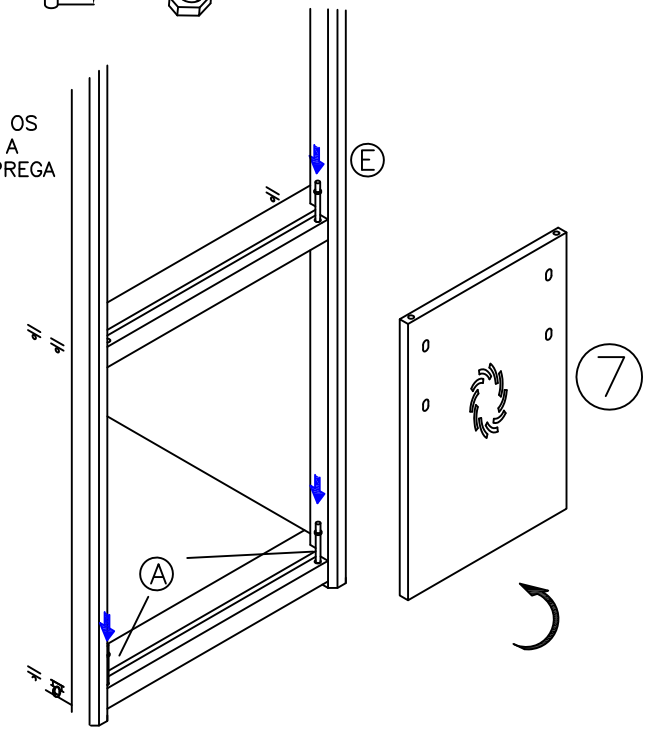

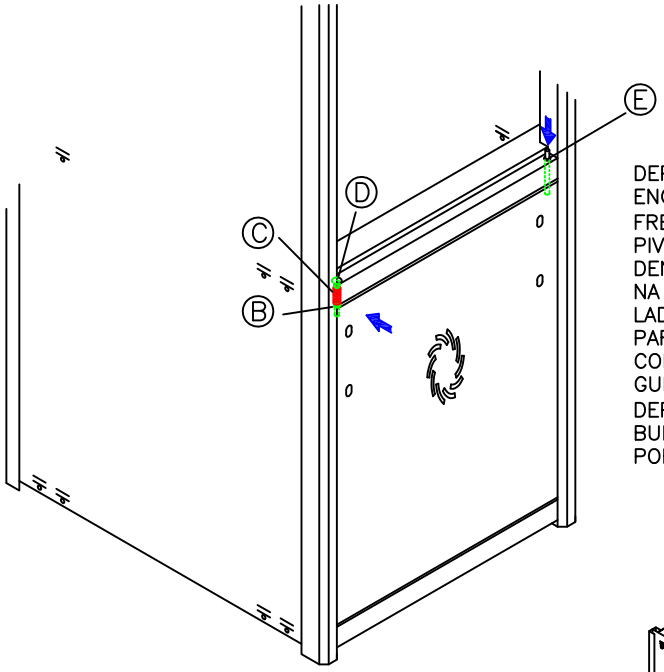

DEPOIS DE TER ENCAIXADO A PARTE DA FRENTE TEM QUE PÔR O PIVOTE Ⓑ E A MOLA Ⓒ DENTRO DO TRAVESSANHO NA PARTE DE CIMA DO LADO ESQUERDO DA PARTE DA FRENTE. E COLOCAMOS O TETÃO GUIA Ⓓ POR FORA. DEPOIS TEM QUE PÔR O BULÃO Ⓔ PARA AS PORTAS.

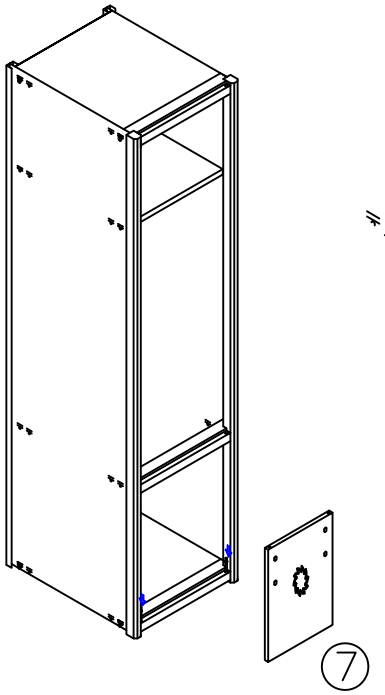

ENCAIXAR A TAMPA MÓVIL ⑧ COM AS PREGAS POR DENTRO, JUNTO COM OS PARAFUSOS Ⓖ
SE NÃO TIVER PARAFUSOS E TIVER REMACHES, ENTÃO NESSE CASO É PARA PÔR OS REMACHES EM VEZ DOS PARAFUSOS.

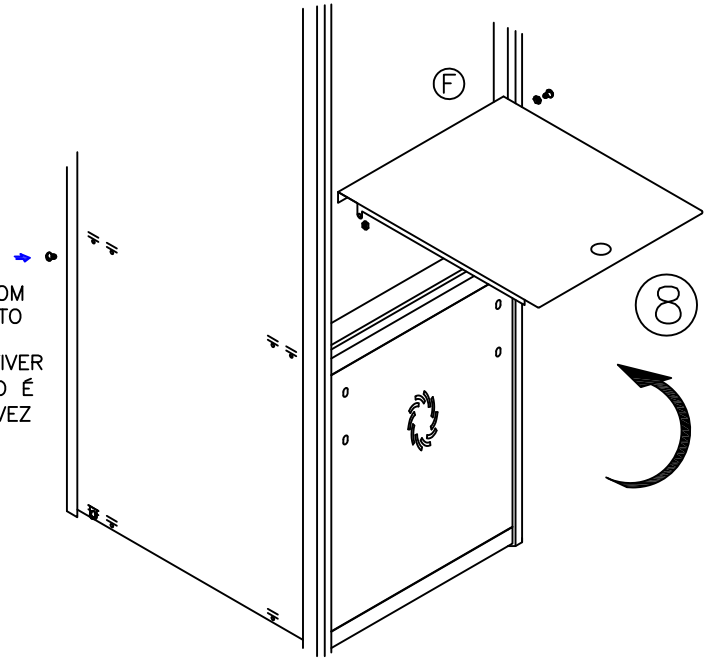

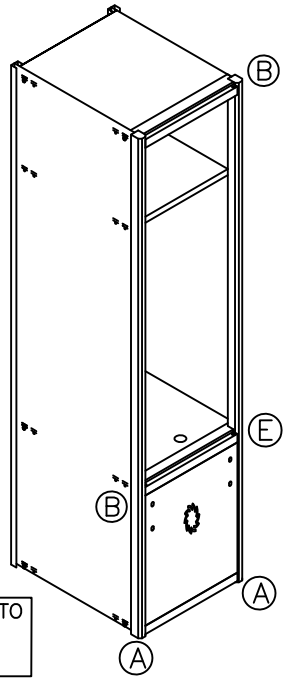

CONTINUAR COM O SEXTO LUGAR COLOCANDO AS PORTAS.

FECHA: 25-10-2005
REV: 5-12-2005